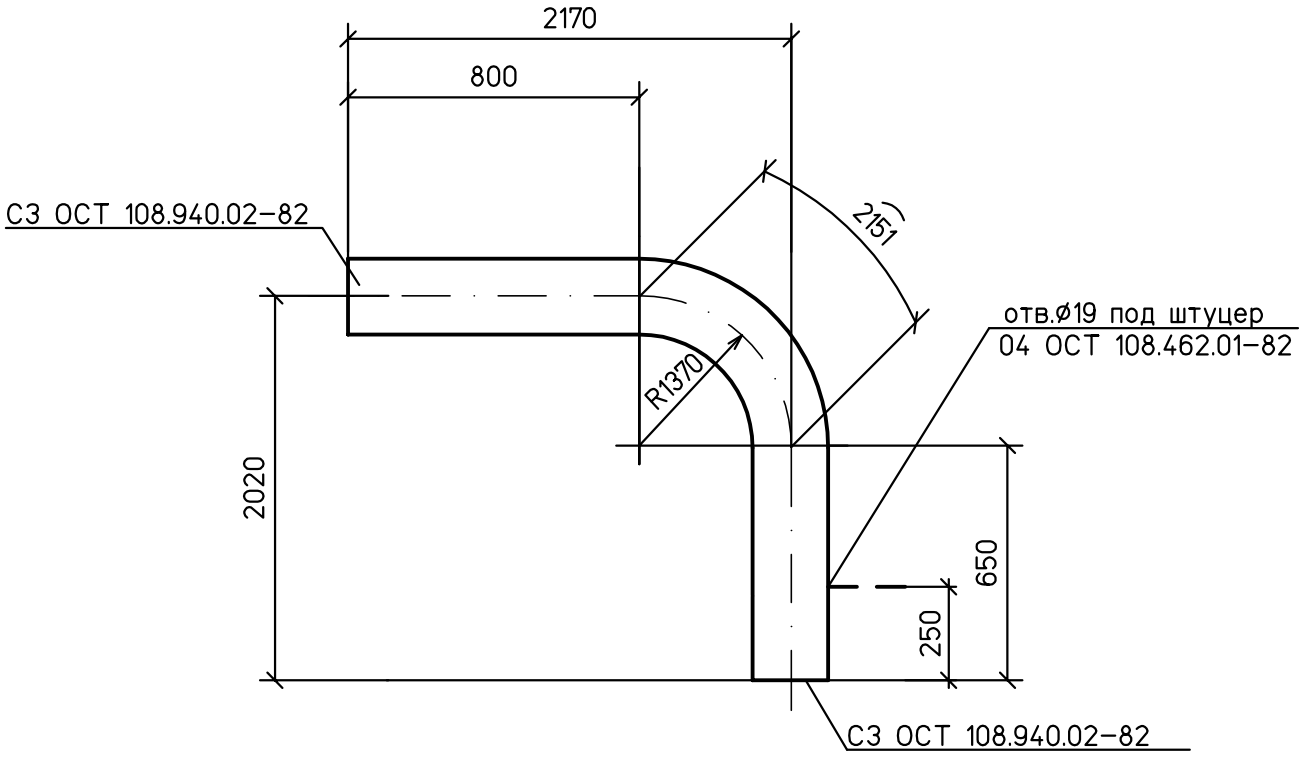


## Спецификация деталей

| Поз | Обозначение | Наименование | Кол. | Материал | Масса, кг | | Приме-чание |
|---|---|---|---|---|---|---|---|
| | | | | | ед. | общ. | |
| 1 | по настоящему чертежу | Отвод гнутый 90°-273х20 800х650х3601-R1370 | 1 | 15ГС ТУ 14-3-460-75 | 480,0 | 480,0 | |

1 Среда: вода
2 Рабочие параметры: Рр=18,5 МПа, tр=160°С.
3 Категория трубопровода I,4 по ПБ 10-573-03.
4 Изготовление и маркировка по ТУ ОСТ24.125.60-89.
5 Монтажный чертеж №1350.12.38А-30UHJ-1600-TD лист 7.

Взам. инв. №

Подпись и дата

Инв. № подл. 83547

| Изм. | Кол.уч. | Лист | №док. | Подп. | Дата |
|---|---|---|---|---|---|

1350.12.38А-30UHJ-1600-TD

Объекты III очереди строительства
ЗАО СГК (ТЭЦ)

Трубопроводы машзала БВД в осях 16-28 рядах А-В и внутристанционные трубопроводы.

| Стадия | Лист | Листов |
|---|---|---|
| р | 8.13 | |

| | | | |
|---|---|---|---|
| Н. контр. | Михеев | Напорный трубопровод ПЭН ВД №8 до ПВД №4,5. Деталь 36. | ОТКРЫТОЕ АКЦИОНЕРНОЕ ОБЩЕСТВО ИНСТИТУТ ТЕПЛОЭЛЕКТРОПРОЕКТ НИЖНИЙ НОВГОРОД |
| Проверил | Шкитилева | | |
| Разработал | Михеев | | |